VitrA

Root Flat Colonna pensile alta,compact, 55 cm

Codice Prodotto: 66240

Collezione: Root Flat

Specifiche Tecniche

Colore	Noce
Serie	Root Flat

VitrA Italy
Tel: +39 0536 1818100 - info.italy@vitrabathrooms.com
italy.vitrabathrooms.com/ - www.instagram.com/vitrabathroomsitaly/

VitrA

Root Flat Colonna pensile alta,compact, 55 cm

Codice Prodotto: 66240

Disegno Tecnico 2A

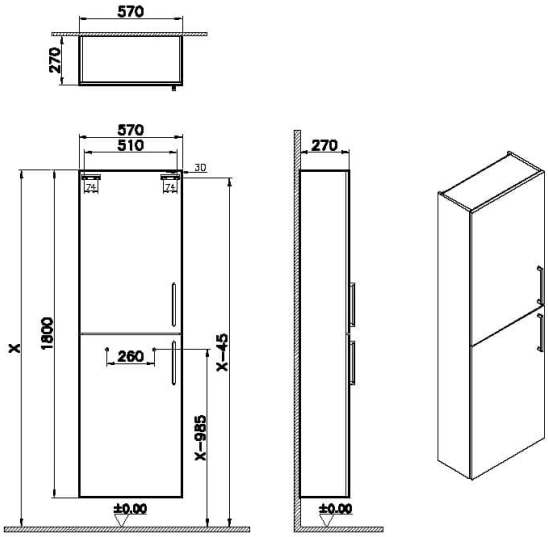

VitrA Italy
Tel: +39 0536 1818100 - info.italy@vitrabathrooms.com
italy.vitrabathrooms.com/ - www.instagram.com/vitrabathroomsitaly/