VitrA

Plural Sifone speciale Basso, 60,7 cm

Codice Prodotto: A4516036WTC

Collezione: Origin

Specifiche Tecniche

Colore	Nero Opaco
Designer	VALUE: VitrA Design Team
Diametro badge (mm)	D120
Dimensioni imballo	325 x 240 x 860
Garanzia (anni)	5
Materiale	VALUE: Nero Opaco
Materiale corpo	Riso
Serie	Origin
Serie locale	Origin
Tipo installazione	Standard

Plural Sifone speciale Basso, 60,7 cm

Codice Prodotto: A4516036WTC

Disegno Tecnico 2A

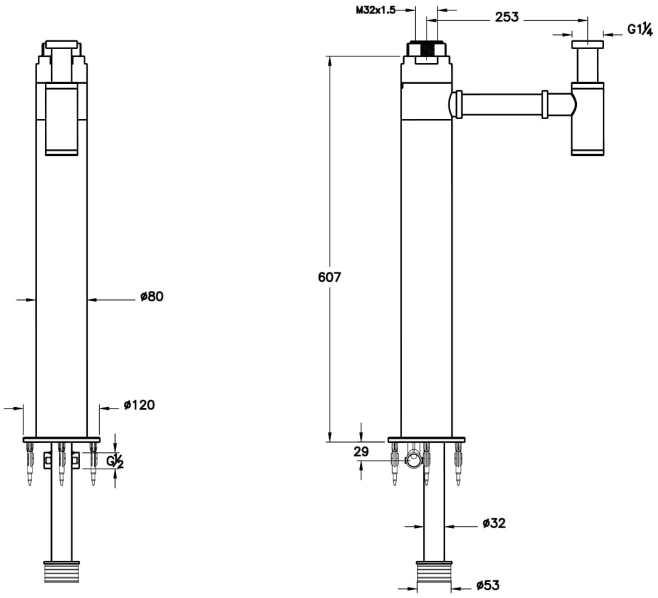

VitrA Italy
Tel: +39 0536 1818100 - info.italy@vitrabathrooms.com
italy.vitrabathrooms.com/ - www.instagram.com/vitrabathroomsitaly/